Chauffage Extérieur

NOTICE PRODUIT

HEATSTRIP®

Intense 2200 W

Référence : THY22003EU

2 200 W · Noir

Commande externe

Montage, commande et entretien de votre chauffage.

Un document dédié à cette référence, avec les repères utiles pour profiter de votre espace extérieur.

FR

HEATSTRIP · THY22003EU

Votre produit en détail

Référence Chauffage Extérieur	THY22003EU
Gamme	Intense
Puissance nominale	2 200 W
Alimentation	Version européenne : 230 V AC
Dimensions	1 068 × 120 × 90 mm
Poids	6 kg
Finition	Noir
Indice de protection	IPX5
Commande	Commande externe
Câble secteur	3 m
Raccordement	Câble avec prise

Le principe de chauffe

Élément chauffant carbone, pour une chaleur rayonnante directe et réactive.

Votre consommation à pleine puissance

Une heure de fonctionnement à puissance maximale correspond à **2,2 kWh**. La consommation réelle dépend de la durée d’utilisation et du niveau choisi lorsque le modèle le permet.

HEATSTRIP · THY22003EU

Positionner le chauffage

Hauteur minimale du radiant	2,1 m
Hauteur de pose utile	2,3 à 2,5 m
Hauteur maximale	2,8 m en extérieur ; 3,0 m en intérieur

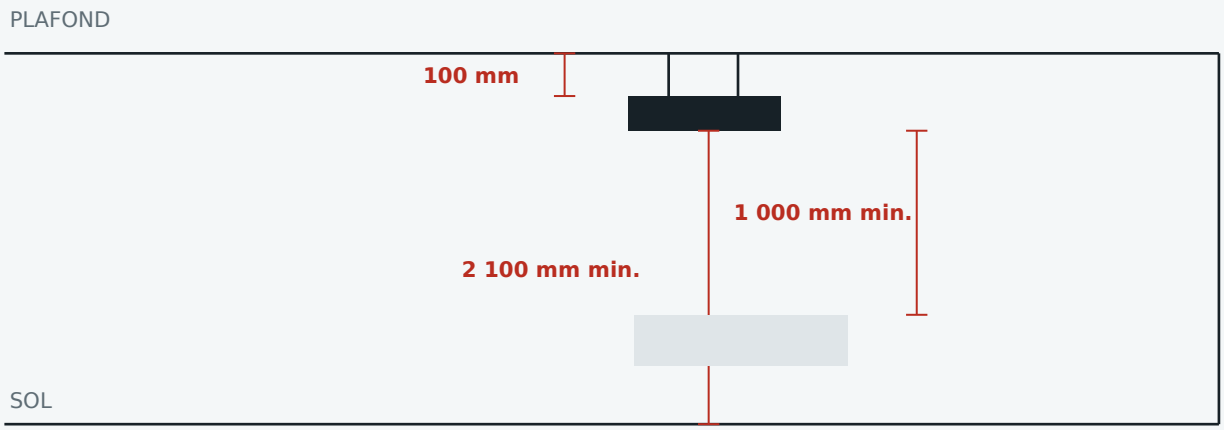

Exemple au plafond ; valeurs minimales en millimètres.

Face rayonnante / surface située dessous	1 000 mm minimum
Plafond, montage horizontal	100 mm minimum
Plafond, montage incliné	150 mm minimum
Mur arrière, montage incliné	150 mm minimum

Conservez au moins 300 mm entre le radiant incliné et les luminaires ou ventilateurs représentés dans sa zone avant. En pose horizontale, le repère de la notice est de 300 mm. Aucun luminaire, ventilateur ou sprinkler ne se place sous le radiant.

HEATSTRIP · THY22003EU

Montage et raccordement

01. Repérer les points de fixation

Déterminez la position des deux supports dans la structure porteuse. Prenez en compte le poids de l’appareil, la hauteur et les dégagements du montage.

02. Fixer les supports

Employez des ancrages adaptés au mur, au plafond ou à la poutre. Fixez les supports du kit et contrôlez leur tenue avant de présenter le chauffage.

03. Positionner le chauffage

Placez les pièces de liaison dans les rainures ou logements prévus au dos du radiant. Engagez l’appareil sur ses supports et réglez son orientation.

04. Verrouiller le montage

Serrez les liaisons et vérifiez que le radiant est retenu sur les deux supports. La face chauffante reste orientée vers l’espace occupé et la longueur de l’appareil demeure horizontale.

ENTRAXE DES SUPPORTS

Distance minimale entre les deux supports pour cette référence : **350 mm**.

Alimentation électrique

Coupez l’alimentation avant toute connexion. Le circuit, la commande et les connexions doivent être adaptés à la puissance du produit. Maintenez le câble hors des surfaces chaudes et préservez la continuité de la terre pour le raccordement prévu.

Le modèle est présenté avec une prise secteur. Raccordez-le à une prise adaptée, accessible et placée hors de l’encombrement chaud de l’appareil.

Avant la première mise en marche : contrôlez les serrages, la stabilité, le cheminement du câble et les espaces libres autour du radiant.

HEATSTRIP · THY22003EU

Commande et utilisation

Une commande externe adaptée à votre chauffage

Ce modèle fonctionne avec une commande d'alimentation externe adaptée à sa charge : interrupteur, minuterie ou dispositif prévu pour le circuit.

Mettez le chauffage en marche depuis cette commande, puis arrêtez-le à la fin de l'utilisation. Une minuterie compatible peut automatiser l'arrêt.

Mise en marche	Depuis la commande externe
Puissance nominale	2 200 W
Arrêt	Commande externe ou minuterie compatible

Option TT-MTR

Le boîtier mural TT-MTR propose une durée de 1, 2 ou 4 heures, ainsi qu'un mode continu. Sa capacité de commutation est de 16 A ; la charge totale raccordée doit rester dans cette limite.

POUR UNE CHALEUR BIEN PLACÉE

Dirigez le radiant vers les personnes et les surfaces à chauffer. Sur les modèles à panneau, laissez le chauffage monter progressivement à sa température de fonctionnement.

En fin d'utilisation

Arrêtez le chauffage depuis sa commande. Laissez-le refroidir complètement avant de le toucher, de le nettoyer ou de déplacer un ensemble sur pied.

HEATSTRIP · THY22003EU

Entretien et votre contact

Nettoyage régulier

Éteignez le chauffage, coupez son alimentation et attendez son refroidissement complet. Le repère des notices est d'au moins 30 minutes après l'arrêt.

Nettoyez les surfaces avec un chiffon doux et un détergent doux, puis retirez les résidus avec un chiffon propre. Évitez les abrasifs, solvants et jets haute pression. Les équipements électriques et les cavités d'encastrement restent protégés de l'eau.

Contrôlez l'état du câble, des supports et des serrages. Un entretien au moins trimestriel aide à préserver le produit ; en présence d'embruns, augmentez la fréquence de nettoyage.

Les repères d'usage

Gardez les enfants et les personnes nécessitant une surveillance à l'écart des surfaces chaudes. Dans un petit espace, assurez une surveillance continue des personnes qui ne peuvent pas sortir seules.

Le radiant reste découvert pendant son fonctionnement. Maintenez les câbles, textiles, meubles et matériaux inflammables à distance de ses surfaces et respectez les espaces libres du montage.

Si le câble ou le chauffage est endommagé, coupez l'alimentation et contactez Chauffage Extérieur avant de remettre l'appareil en service.

Une vérification simple si le chauffage ne démarre pas

Alimentation	Vérifiez la présence de l'alimentation et la position de la commande.
Commande externe / minuterie	Vérifiez la position de la commande et la durée choisie si une minuterie est installée.

VOTRE CONTACT CHAUFFAGE EXTÉRIEUR

+33 (0)4 23 15 02 48
chauffage-exterieur.fr/contact
Pour un conseil, indiquez la référence **THY22003EU** et le type de montage.