Chauffage Extérieur

NOTICE PRODUIT

HEATSTRIP®

Smart Elegance 2400 W

Référence : THE2400EURA

2 400 W · Blanc cassé

Télécommande + application Tuya Smart

Montage, commande et entretien de votre chauffage.

Un document dédié à cette référence, avec les repères utiles pour profiter de votre espace extérieur.

FR

HEATSTRIP · THE2400EURA

Votre produit en détail

Référence Chauffage Extérieur	THE2400EURA
Gamme	Smart Elegance
Puissance nominale	2 400 W
Alimentation	Version européenne : 230 V AC
Dimensions	1 306 × 170 × 43 mm
Poids	6 kg
Finition	Blanc cassé
Indice de protection	IP55
Commande	Télécommande + application Tuya Smart
Câble secteur	3 m
Raccordement	Câble avec prise

Le principe de chauffe

Panneau radiant électrique, sans lumière rouge visible, pour chauffer les personnes et les surfaces dans sa zone de rayonnement.

Votre consommation à pleine puissance

Une heure de fonctionnement à puissance maximale correspond à **2,4 kWh**. La consommation réelle dépend de la durée d’utilisation et du niveau choisi lorsque le modèle le permet.

HEATSTRIP · THE2400EURA

Positionner le chauffage

Hauteur minimale du radiant	2,1 m
Hauteur de pose utile	2,3 à 2,5 m
Hauteur maximale	2,7 m

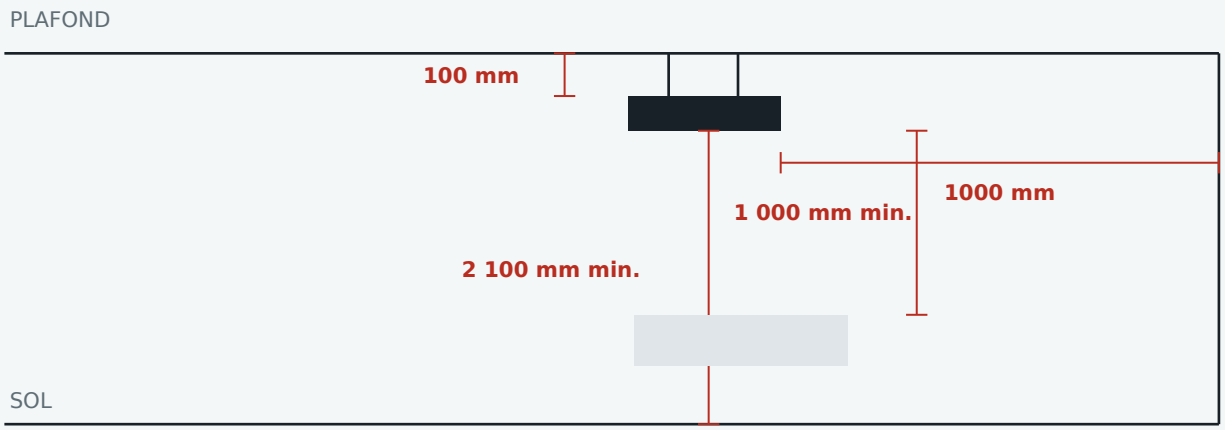

Exemple au plafond ; valeurs minimales en millimètres.

Face rayonnante / surface située dessous	1 000 mm minimum
Plafond, montage horizontal	100 mm minimum
Plafond, montage incliné	100 mm minimum
Mur arrière, montage incliné	100 mm minimum

Conservez au moins 1500 mm entre le radiant incliné et les luminaires ou ventilateurs représentés dans sa zone avant. En pose horizontale, le repère de la notice est de 300 mm. Aucun luminaire, ventilateur ou sprinkler ne se place sous le radiant.

HEATSTRIP · THE2400EURA

Montage et raccordement

01. Repérer les points de fixation

Déterminez la position des deux supports dans la structure porteuse. Prenez en compte le poids de l’appareil, la hauteur et les dégagements du montage.

02. Fixer les supports

Employez des ancrages adaptés au mur, au plafond ou à la poutre. Fixez les supports du kit et contrôlez leur tenue avant de présenter le chauffage.

03. Positionner le chauffage

Placez les pièces de liaison dans les rainures ou logements prévus au dos du radiant. Engagez l’appareil sur ses supports et réglez son orientation.

04. Verrouiller le montage

Serrez les liaisons et vérifiez que le radiant est retenu sur les deux supports. La face chauffante reste orientée vers l’espace occupé et la longueur de l’appareil demeure horizontale.

Alimentation électrique

Coupez l’alimentation avant toute connexion. Le circuit, la commande et les connexions doivent être adaptés à la puissance du produit. Maintenez le câble hors des surfaces chaudes et préservez la continuité de la terre pour le raccordement prévu.

Le modèle est présenté avec une prise secteur. Raccordez-le à une prise adaptée, accessible et placée hors de l’encombrement chaud de l’appareil.

Avant la première mise en marche : contrôlez les serrages, la stabilité, le cheminement du câble et les espaces libres autour du radiant.

HEATSTRIP · THE2400EURA

Commande et utilisation

Deux niveaux de chauffe

Dirigez la télécommande vers le récepteur du radiant, avec une ligne de vue libre. Sélectionnez le niveau réduit pour une chaleur modérée ou la pleine puissance lorsque le besoin augmente.

Commande	Fonction
ON-H / niveau haut	Pleine puissance
ON-L / niveau bas	Puissance réduite
OFF	Arrêt du chauffage
1H / 2H / 4H	Arrêt automatique après 1, 2 ou 4 heures

Minuterie et fonctionnement continu

La minuterie choisie accompagne le niveau de chauffe. En fonctionnement continu, le chauffage reste actif jusqu’à son arrêt depuis la commande.

Pilotage par application

Tuya Smart pour les références européennes Smart Design et Smart Elegance.

Alimentez le chauffage, ouvrez l’application compatible puis choisissez l’ajout d’un appareil. Activez le mode d’appairage prévu par le radiant et terminez l’association au réseau en suivant les indications de l’application.

L’application permet de retrouver les commandes de marche, d’arrêt, de chauffe et de temporisation disponibles pour votre appareil.

La télécommande

Gardez la télécommande à l’abri de l’eau et utilisez les piles prévues pour le modèle livré. Après l’arrêt, laissez refroidir complètement le radiant avant de le toucher ou de le déplacer.

HEATSTRIP · THE2400EURA

Entretien et votre contact

Nettoyage régulier

Éteignez le chauffage, coupez son alimentation et attendez son refroidissement complet. Le repère des notices est d'au moins 30 minutes après l'arrêt.

Nettoyez les surfaces avec un chiffon doux et un détergent doux, puis retirez les résidus avec un chiffon propre. Évitez les abrasifs, solvants et jets haute pression. Les équipements électriques et les cavités d'encastrement restent protégés de l'eau.

Contrôlez l'état du câble, des supports et des serrages. Un entretien au moins trimestriel aide à préserver le produit ; en présence d'embruns, augmentez la fréquence de nettoyage.

Les repères d'usage

Gardez les enfants et les personnes nécessitant une surveillance à l'écart des surfaces chaudes. Dans un petit espace, assurez une surveillance continue des personnes qui ne peuvent pas sortir seules.

Le radiant reste découvert pendant son fonctionnement. Maintenez les câbles, textiles, meubles et matériaux inflammables à distance de ses surfaces et respectez les espaces libres du montage.

Si le câble ou le chauffage est endommagé, coupez l'alimentation et contactez Chauffage Extérieur avant de remettre l'appareil en service.

Une vérification simple si le chauffage ne démarre pas

Alimentation	Vérifiez la présence de l'alimentation et la position de la commande.
Télécommande	Vérifiez les piles et la ligne de vue vers le récepteur.
Minuterie	Vérifiez si la temporisation est terminée.
Application	Vérifiez la connexion réseau et la présence de l'appareil dans l'application.

VOTRE CONTACT CHAUFFAGE EXTÉRIEUR

+33 (0)4 23 15 02 48
chauffage-exterieur.fr/contact
Pour un conseil, indiquez la référence **THE2400EURA** et le type de montage.